Federscharniere

Art.Nr. 6165

Spannfeder aus Edelstahl.

Artikel Nr.				Federkraft in g		
Serie	Aus-führung	Werkstoff unbehandelt		0°	90°	180°
		Stahl	Edelstahl			
6165	.01	.00	.30	120	600	1200
6165	.02	.00	.30	120	600	1200

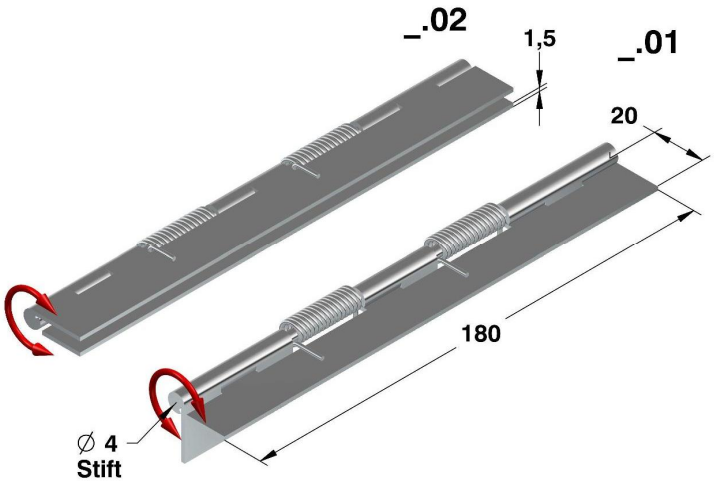

Art.Nr. 6165.__ /G (gelocht und gesenkt)

Spannfeder aus Edelstahl.

Artikel Nr.				Federkraft in g		
Serie	Aus-führung	Werkstoff verzinkt	unbehandelt	0°	90°	180°
		Stahl	Edelstahl			
6165	.01	.04/G	.30/G	120	600	1200
6165	.02	.04/G	.30/G	120	600	1200

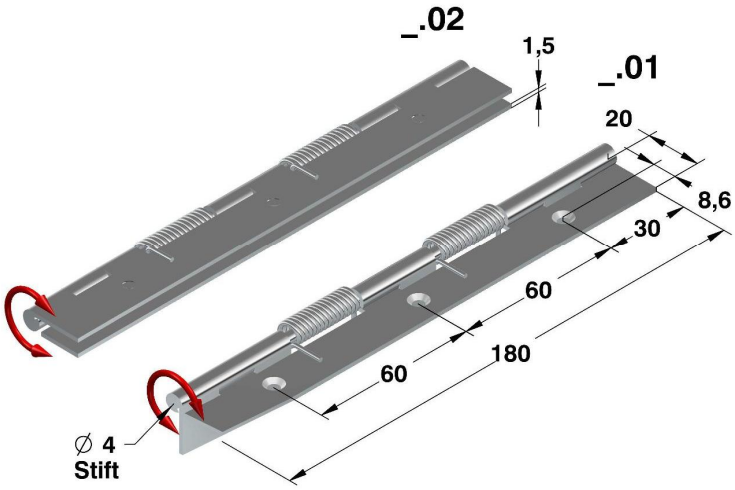

Art.Nr. 6165 (mit Gewindebolzen M5)

Spannfeder aus Edelstahl.

Artikel Nr.				Federkraft in g		
Serie	Aus-führung	Werkstoff verzinkt	unbehandelt	0°	90°	180°
		Stahl	Edelstahl			
6165	.03	.04	.30	120	600	1200
6165	.04	.04	.30	120	600	1200

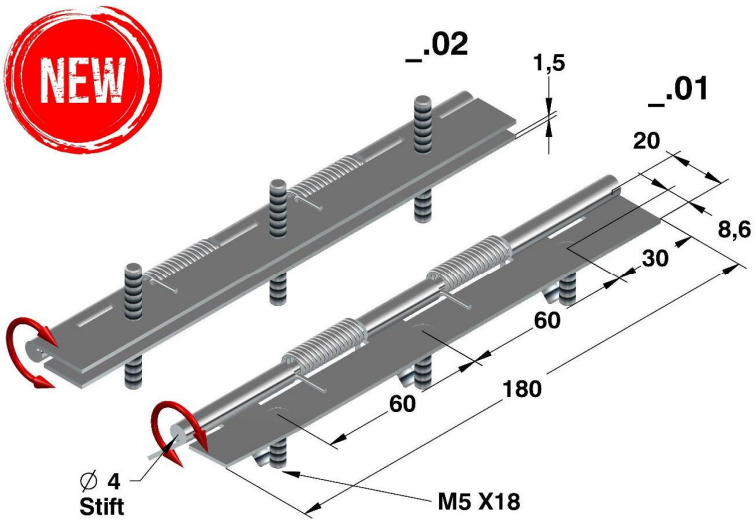

Phone: +49 (0) 231 / 725 790 -0
Fax: +49 (0) 231 / 725 790 -10
Email: info@hokon-verschlusstechnik.de
Homepage: www.hokon-verschlusstechnik.de